SUPPORTO TV DA PARETE ORIENTABILE
MANUALE DI ISTRUZIONI
Art. XDCIM26A



TILT
da 13” a 40”

AVVERTENZE

Leggere attentamente le istruzioni prima di iniziare.

In caso di dubbi su qualsiasi fase della procedura, rivolgersi a un tecnico o installatore professionista. Un’installazione non corretta può causare lesioni personali o danni.

1. Verificare la compatibilità VESA

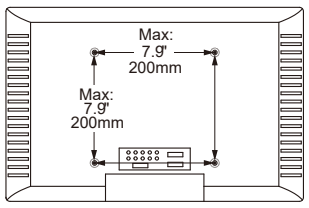

Schemi VESA compatibili:

75 x 75 mm **100 x 100 mm**
200 x 100 mm **200 x 200 mm**

2. Verificare la portata massima



ATTENZIONE: utilizzare questo supporto a parete esclusivamente con un carico massimo di 20 kg (44 lb). Un carico superiore a quello indicato può rendere il supporto instabile e causare possibili lesioni.

3. Verificare il tipo di parete

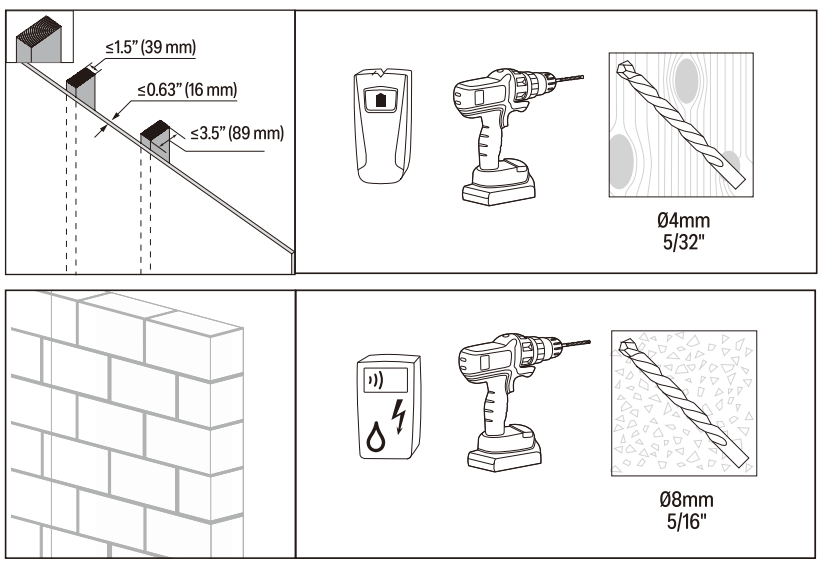

4. Utensili necessari



Avvertenze di sicurezza

1. La parete o la superficie di montaggio deve poter sostenere il peso complessivo del supporto e del televisore; in caso contrario, rinforzare la struttura.

2. Prima di forare, individuare tubazioni, cavi elettrici o altri elementi pericolosi presenti nella parete.

3. Utilizzare dispositivi di protezione e utensili adeguati. In caso contrario possono verificarsi lesioni o danni.

4. Per l’installazione si raccomanda la presenza di due persone. Non sollevare un televisore pesante senza assistenza.

5. Seguire tutte le istruzioni e le raccomandazioni relative alla ventilazione e al luogo di installazione del televisore. Per maggiori informazioni, consultare il manuale del televisore.

CONTENUTO DELLA CONFEZIONE

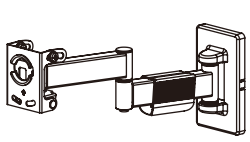

(EA)
Supporto (x1)

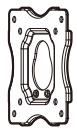

(TP)
Piastra TV (x1)



(AP)
Adattatore (x4)

KIT DI FISSAGGIO E COMPONENTI

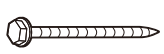

(A)
Vite tirafondo (x2)



(B)
Tassello per calcestruzzo (x2)



(I) Vite M6 x 10 (x4)



(J) Vite di sicurezza M5 x 6 (x2)

KIT VITI TV

M4



(C) Vite M4 x 12 (x4)



(D) Vite M4 x 20 (x4)

M6



(E) Vite M6 x 12 (x4)



(F) Vite M6 x 20 (x4)



(G) Rondella (x4)



(H) Distanziale (x4)

INSTALLAZIONE

Fase 1: fissare la piastra posteriore alla parete

Nota



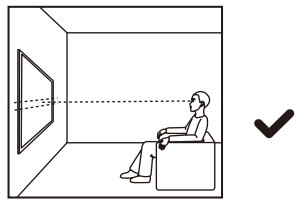

A **Parete in cartongesso**

IMPORTANTE! Il supporto deve essere fissato a un montante in legno in grado di sostenere il peso complessivo del supporto e del televisore. Non fissare il supporto al solo cartongesso.

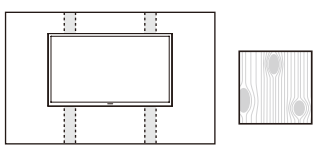

A-1 A-2 A-3 A-4 A-5

A-1

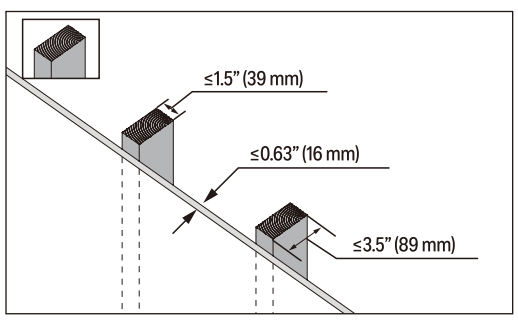

B **Parete in calcestruzzo**

IMPORTANTE! La parete in calcestruzzo deve poter sostenere il peso complessivo del supporto e del televisore.

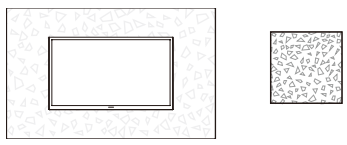

B-1 B-2 B-3 B-4 B-5

B-1

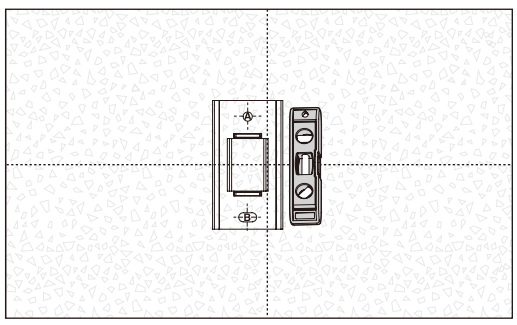

A-2

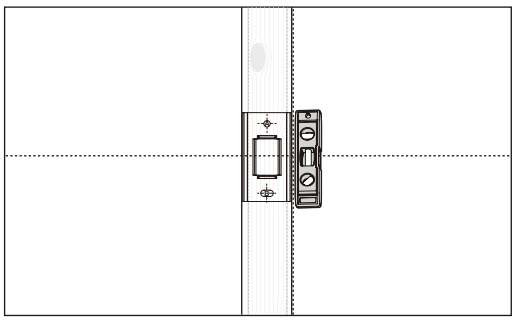

A-3

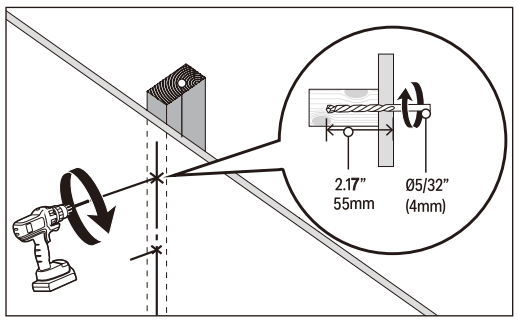

B-2

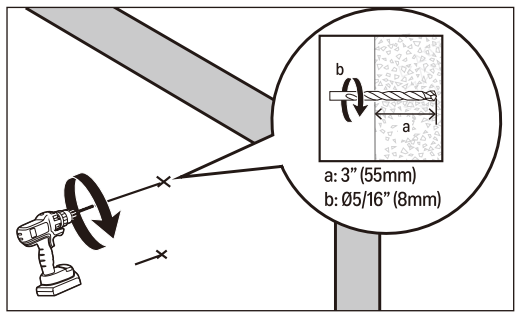

B-3

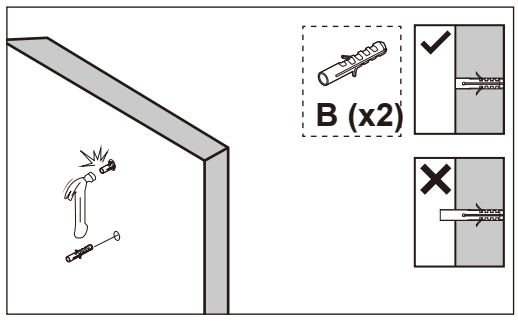

A-4/B-4

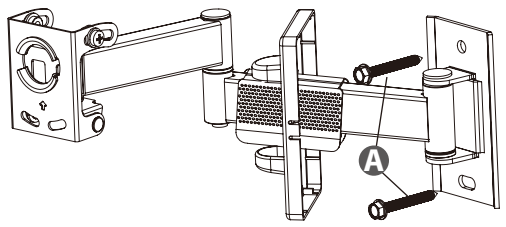

A-5/B-5

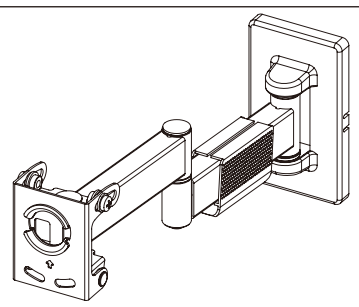

Fase 2: fissare la piastra TV al televisore

2.1 Verificare la compatibilità VESA

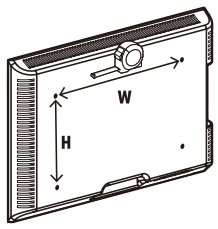

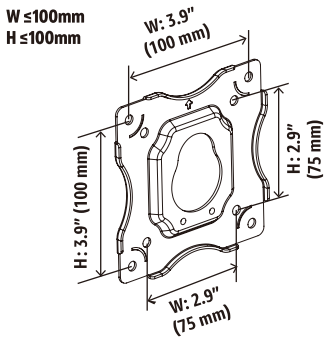

Schemi VESA compatibili:

75 x 75 mm
100 x 100 mm

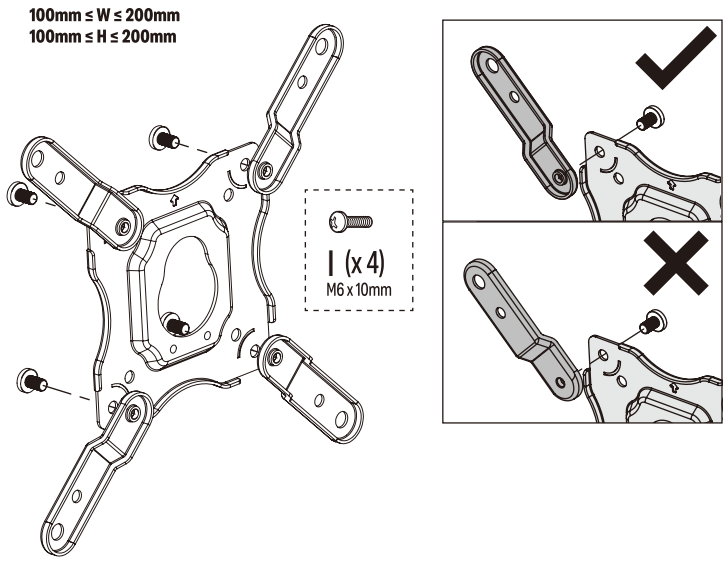

Schemi VESA compatibili:

200 x 100 mm
200 x 200 mm

2.2 Installazione su TV con retro piano, curvo o incassato

Per TV con retro piano

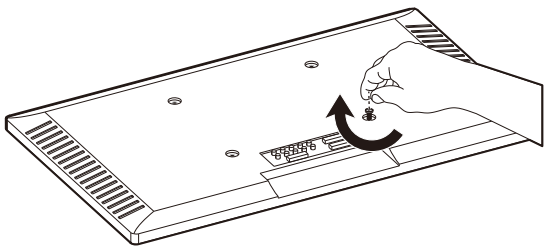

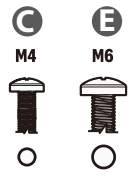

M4	C + G
M6	E + G

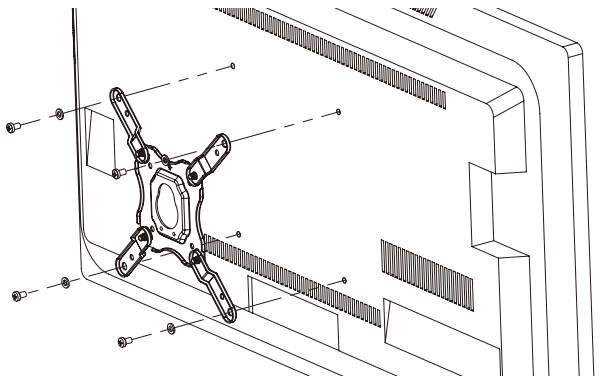



Per TV con retro curvo o incassato

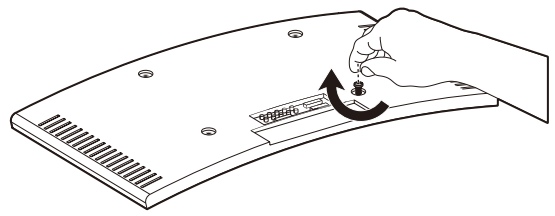

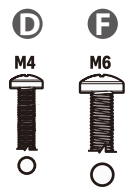

M4	D + G + H
M6	F + G + H

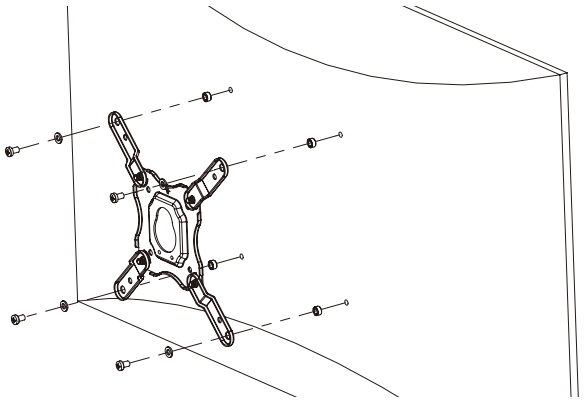



Fase 3: agganciare il TV e raccogliere i cavi

3.1 Agganciare il TV e serrare le viti di sicurezza

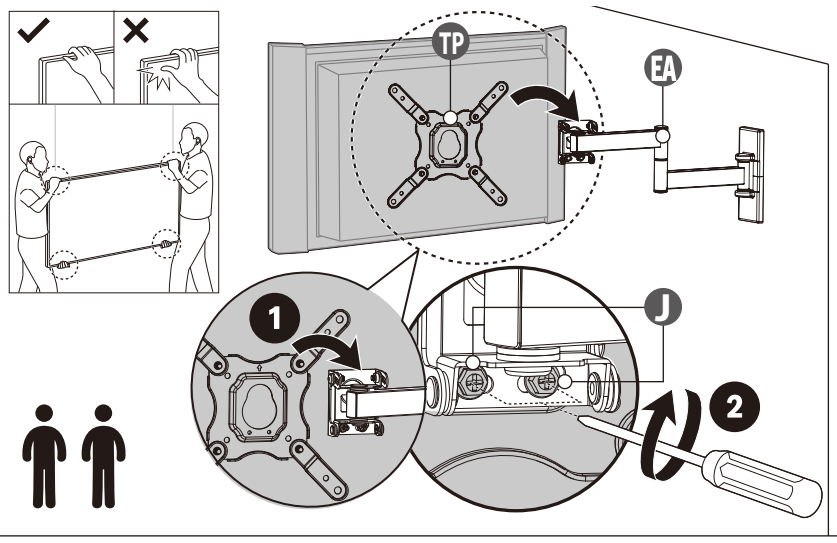

3.2 Raccogliere i cavi

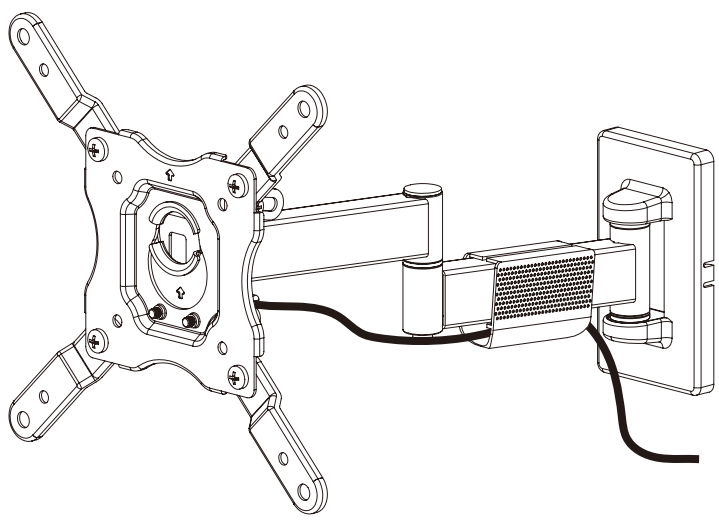

Fase 4: regolazione dell’inclinazione e dell’orizzontalità

4.1 Regolazione dell’inclinazione

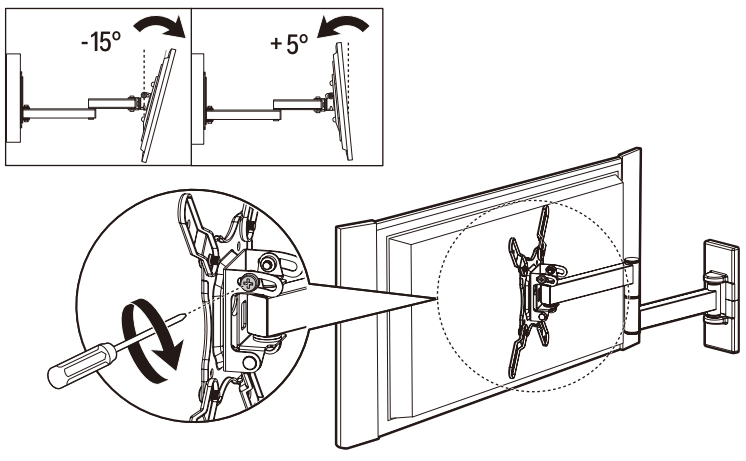

4.2 Regolazione orizzontale

