SUPPORTO TV DA PARETE ORIENTABILE
MANUALE DI ISTRUZIONI
Art. XDCIM16S

da 13” a 24”



AVVERTENZE

Leggere queste istruzioni prima di iniziare. In caso di dubbi su qualsiasi fase della procedura, rivolgersi a un tecnico o installatore professionista. Un'installazione non corretta può causare lesioni o danni.

1. Verificare la compatibilità VESA

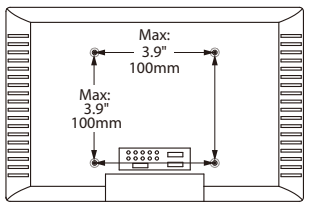

Schemi VESA compatibili:

75 x 75 mm 100 x 100 mm

2. Verificare la portata massima



ATTENZIONE: Questo supporto da parete è destinato esclusivamente all'uso con un peso massimo di 11 kg (24 lb). L'utilizzo con carichi superiori al peso massimo indicato può causare instabilità e possibili lesioni.

3. Verificare il tipo di parete

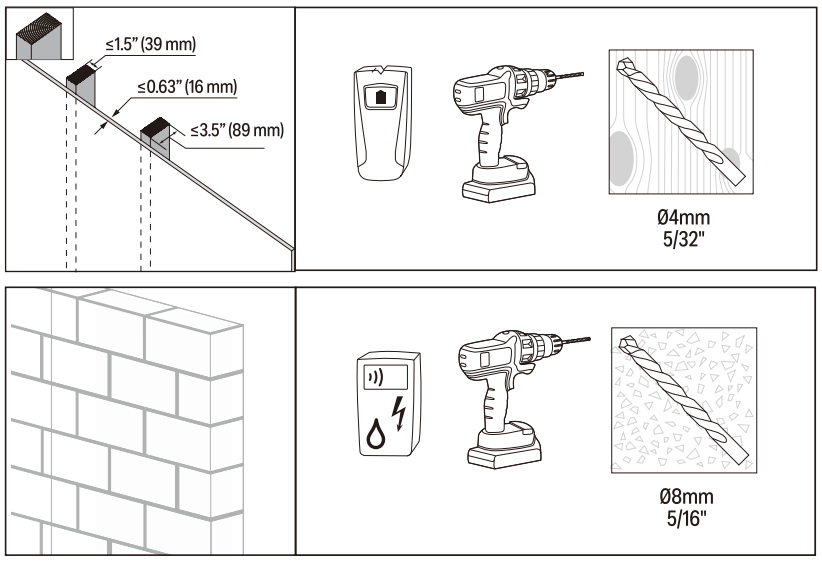

4. Utensili necessari



Avvertenze di sicurezza

1. La parete o la superficie di montaggio deve essere in grado di sostenere il peso complessivo del supporto e del televisore; in caso contrario, la struttura deve essere rinforzata.
2. Prima di forare, individuare eventuali tubi, cavi o altri elementi pericolosi presenti nella parete nel punto in cui si desidera installare il supporto.
3. Utilizzare dispositivi di protezione e utensili adeguati. In caso contrario, potrebbero verificarsi lesioni o danni.
4. Per l'installazione si raccomanda la presenza di due persone. Non tentare di sollevare un televisore pesante senza assistenza.
5. Seguire tutte le istruzioni e raccomandazioni relative alla corretta ventilazione e alle posizioni idonee per il montaggio del televisore. Per ulteriori informazioni, consultare il manuale del televisore.

CONTENUTO DELLA CONFEZIONE

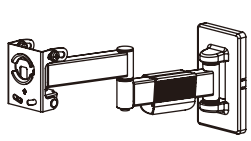

(EA)
Supporto (x1)

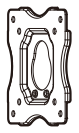

(TP)
Piastra TV (x1)

Kit di fissaggio a parete e accessori

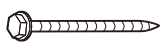

(A)
Vite tirafondo (x2)



(B)
Tassello per calcestruzzo
(x2)



(G) Vite di sicurezza M5 x 6 (x2)

Kit TV

M4



(C) Vite M4 x 12 (x4)



(D) Vite M4 x 20 (x4)



(E) Rondella (x4)



(F) Distanziale (x4)

INSTALLAZIONE

Fase 1: Fissare la piastra posteriore alla parete

Nota

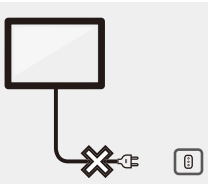



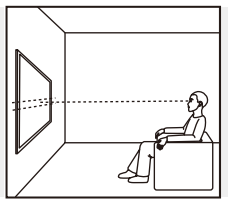

A **Per pareti in cartongesso**

IMPORTANTE! Il supporto deve essere fissato a un montante in legno in grado di sostenere il peso complessivo del supporto e del televisore. Non fissare direttamente al solo cartongesso.

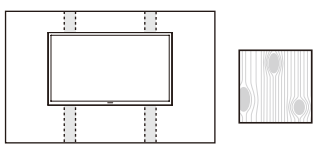

A-1 A-2 A-3 A-4 A-5

A-1

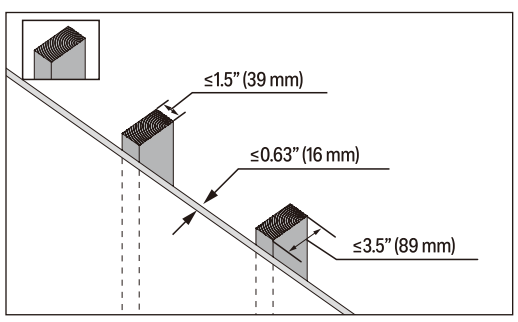

B **Per pareti in calcestruzzo**

IMPORTANTE! La parete in calcestruzzo deve essere in grado di sostenere il peso complessivo del supporto e del televisore.

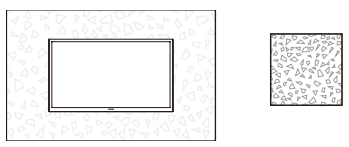

B-1 B-2 B-3 B-4 B-5

B-1

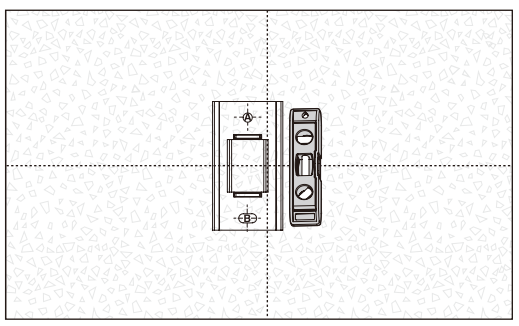

A-2

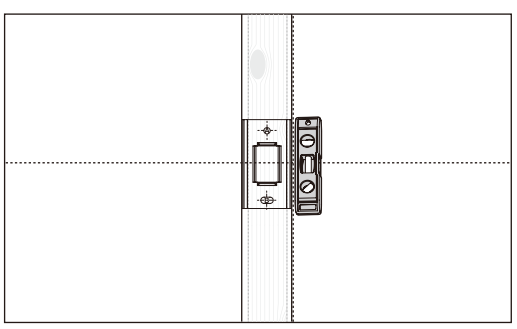

A-3

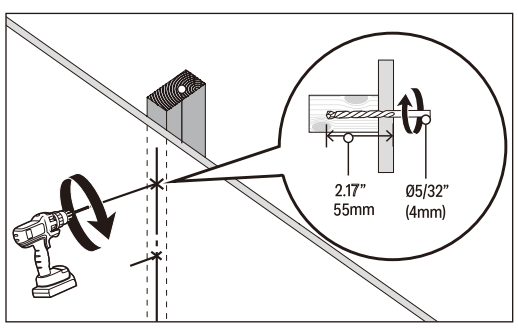

B-2

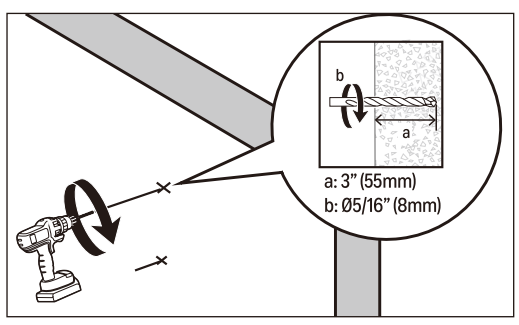

B-3

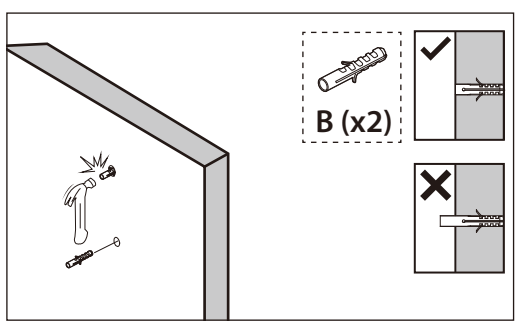

A-4/B-4

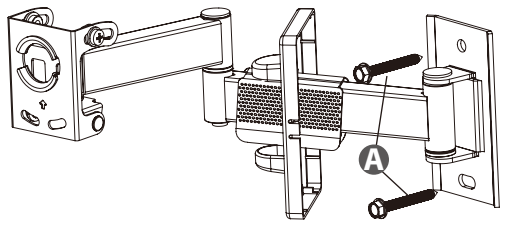

A-5/B-5

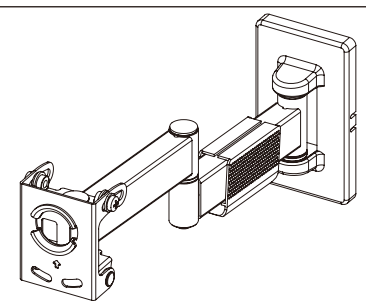

Fase 2: Fissare la piastra TV al televisore

2.1 Verificare la compatibilità VESA

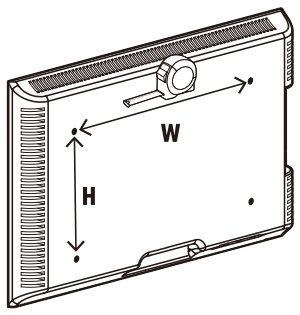

Schemi VESA compatibili:

75 x 75 mm
100 x 100 mm

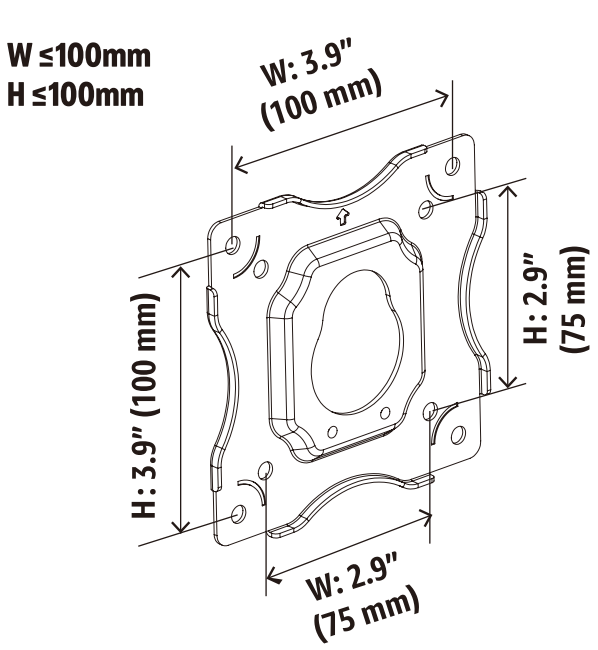

2.2 Installazione su TV con retro piatto, curvo o incassato

Per TV con retro piatto

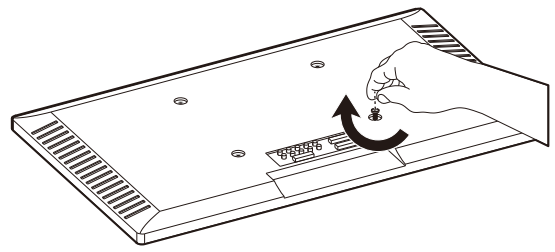

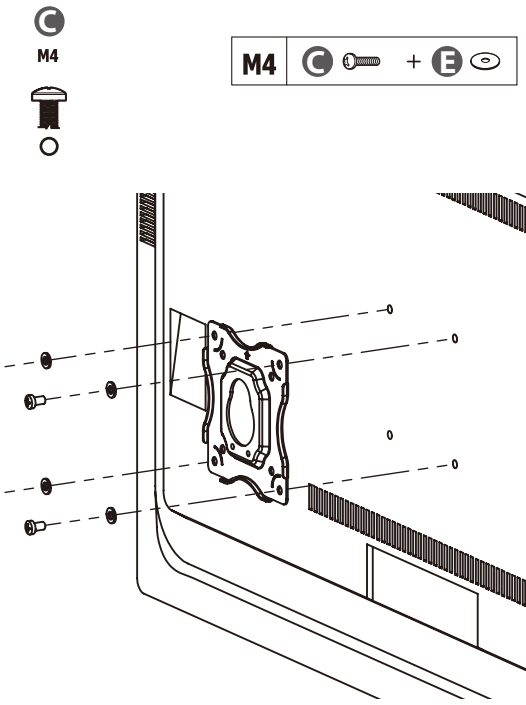

Per TV con retro curvo o incassato

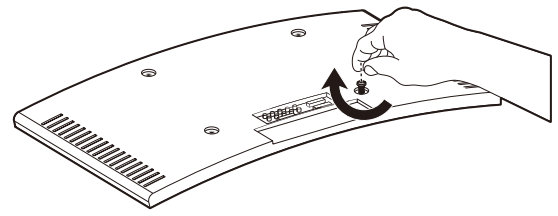

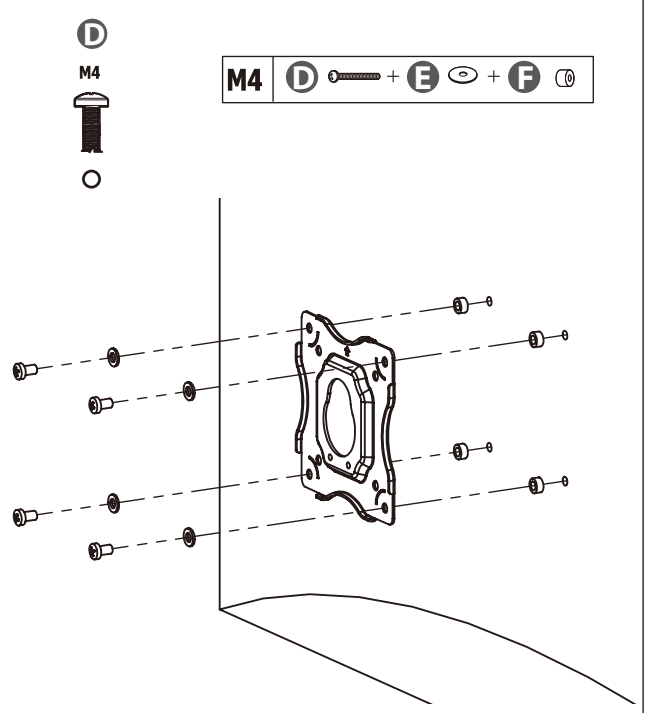

Fase 3: Agganciare il TV e sistemare i cavi

3.1 Agganciare il TV e serrare le viti di sicurezza

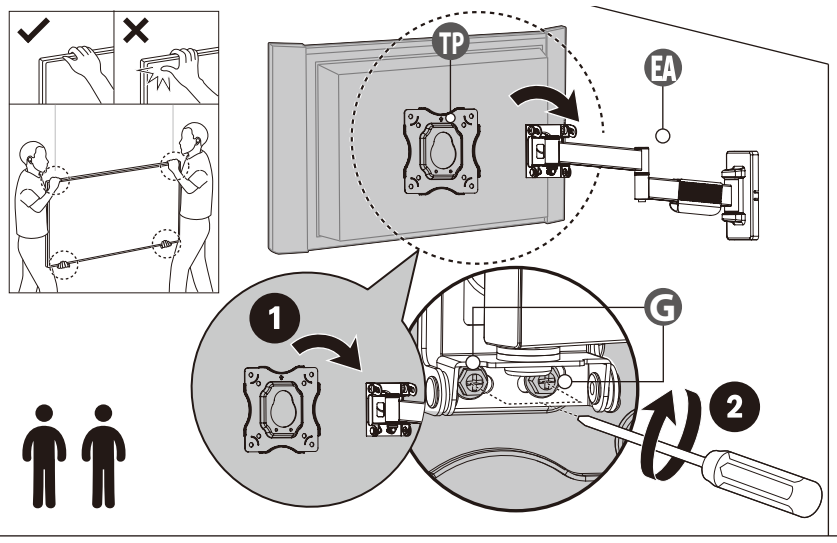

3.2 Sistemare i cavi

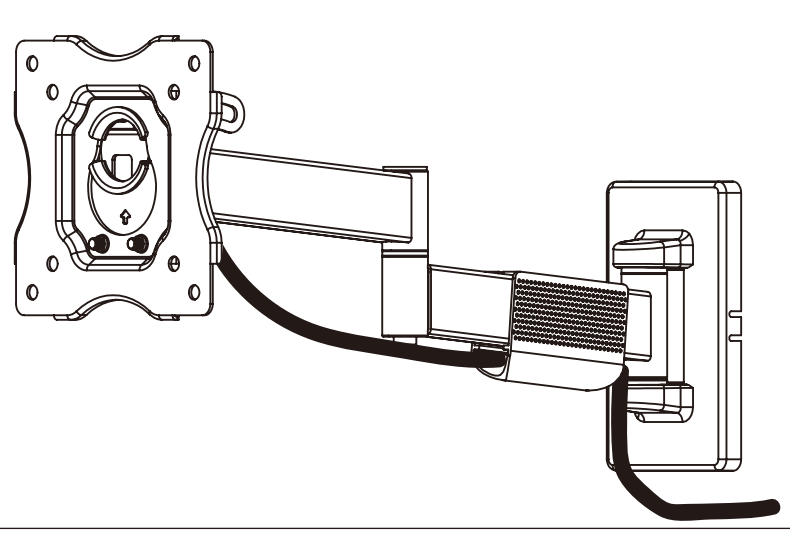

Fase 4: Regolazione inclinazione e orizzontale

4.1 Regolazione inclinazione

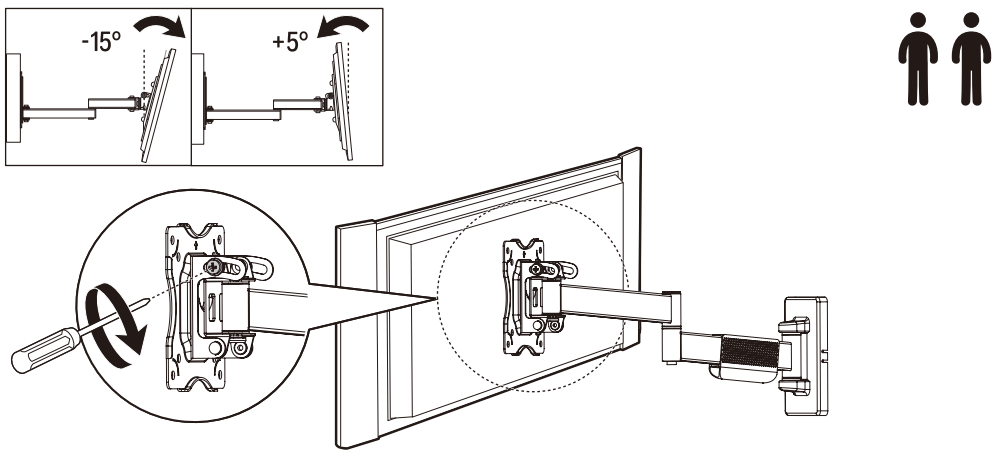

4.2 Regolazione orizzontale

